KYUSHU KOGU

特許出願中

Draw Down Power Air Chuck

ドローダウンパワーエアーチャック

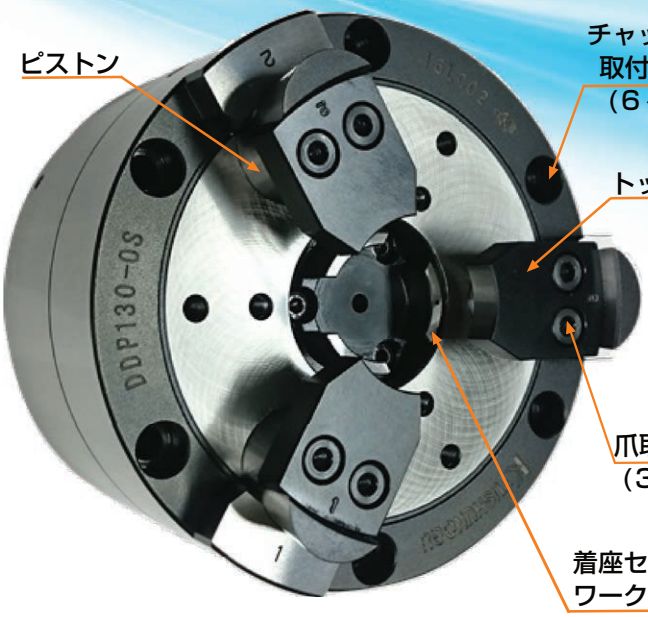

外径把握型 ＯＳ

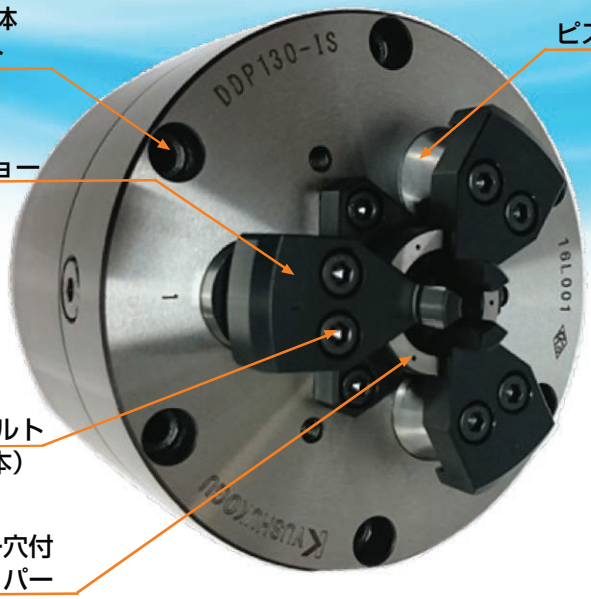

内径把握型 ＩＳ

爪を引き込む構造

ワークストッパーに着座センサー穴を設けています。ワークの着座はこの着座センサー穴から噴出するエアーの有無により確認することで、確実なワークの着座を保証できます。

高い再現性

各部品の製作精度及び組立精度を上げるとともに、トップジョーは組立後、ワーク径に合わせて最終研磨を行うため、高い精度を再現します。

外径把握型(OS)	繰り返し精度	ø0.005㎜ (DDP200-OS はø0.010㎜)
内径把握型(IS)	繰り返し精度	ø0.010㎜ (DDP108- IS はø0.005㎜)
爪交換精度		ø0.010㎜

保守性の高い構造

気密性が高くクーラント、切粉等の侵入が非常に少ない構造のため、
メンテナンスが大変容易です。

ボディ・爪・ストッパーに浸炭焼入鋼採用

保証された鋼材に確実な熱処理を施し、高剛性で高耐摩耗性のある製品を実現しました。

外径把握型 OS

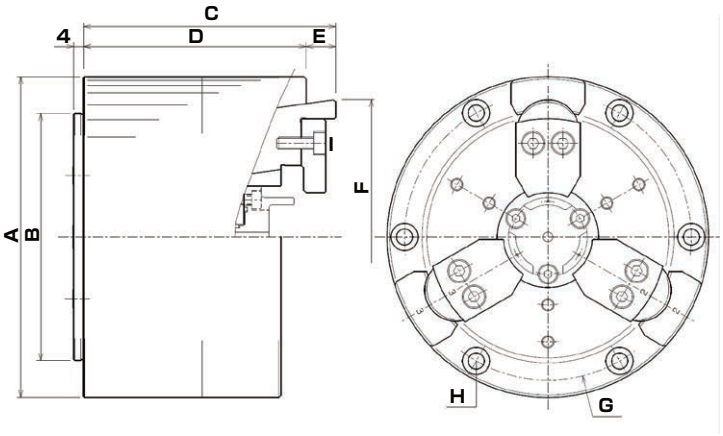

内径把握型 IS

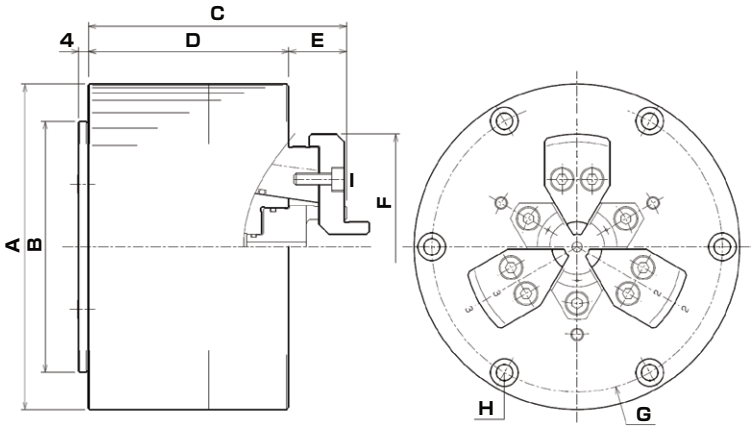

標準寸法

(単位:mm)

	型　式	øA	øB(g5)	C	D	E	øF	øG	H (6ヶ所)	I (3×2本)
外径把握型 OS	DDP108-OS	108	80	97	85	12	89.8	95	M5	M5
	DDP130-OS	130	100	102	90	12	111.4	116	M6	M5
	DDP160-OS	160	100	112	100	12	136.7	145	M6	M6
	DDP200-OS	200	100	120	107	13	172.1	180	M8	M8
内径把握型 IS	DDP108-IS	108	80	98	76	22	72	95	M5	M5
	DDP130-IS	130	100	103	80	23	90	116	M6	M5
	DDP160-IS	160	100	112	87	25	110	145	M6	M6
	DDP200-IS	200	100	121	94	27	140	180	M8	M8

標準仕様

	型　式	繰り返し保証精度 (ﾏｽﾀｰﾋﾟｰｽ)ømm	爪ストローク ømm	ローダクリアランス ømm	最大空気圧 MPa	最大把握力 kN (0.5MPa時)	把握範囲 ømm	許容回転数 min^{-1}	重量 kg	本体GD^2 $N·m^2$
外径把握型 OS	DDP108-OS	0.005	1.9	(1.1)	0.5	4.3	15～45	(7,000)	5.0	0.32
	DDP130-OS	0.005	1.9	(1.1)	0.5	6.4	20～60	(6,000)	7.0	0.63
	DDP160-OS	0.005	2.2	(1.4)	0.7	25.5	30～80	(4,500)	11.9	1.53
	DDP200-OS	0.010	2.5	(1.7)	0.7	41.8	40～110	(3,000)	19.3	3.92
内径把握型 IS	DDP108-IS	0.005	1.9	(1.1)	0.5	4.3	15～35	(7,000)	5.1	0.28
	DDP130-IS	0.010	1.9	(1.1)	0.5	6.4	20～45	(6,000)	7.0	0.59
	DDP160-IS	0.010	2.2	(1.4)	0.7	25.5	25～60	(4,500)	11.9	1.49
	DDP200-IS	0.010	2.5	(1.7)	0.7	41.8	30～85	(3,000)	19.5	3.84

精密工具 KKS 治具
株式会社 九州工具製作所
〒822-0031 福岡県直方市大字植木1249-1
TEL:0949(28)0311 FAX:0949(24)1611
URL http://www.kyushukogu.co.jp/ E-Mail office@kyushukogu.co.jp

ご用命は当社又は下記販売店へ

[V2.0/201810/1000/2.53/5D/90k/C]